Era 300

Descripción general

El altavoz inteligente prémium diseñado para disfrutar del audio espacial

- Escucha contenido en streaming mediante Wi-Fi y Bluetooth® o usando la entrada de línea USB-C (necesita adaptador).
- Compatible con el audio espacial con Dolby Atmos Music.
- Usa la app Sonos, tu voz o los controles táctiles intuitivos para controlarlo todo fácilmente.
- Dos controles separados del micrófono para mayor comodidad y privacidad.
- Conecta dos altavoces Era 300 con Sonos Arc o Beam (2.ª gen.) para disfrutar de un sonido envolvente multicanal.
- Compatible con tus otros altavoces Sonos S2 para escuchar música en varias habitaciones.
- Consulta Configuración cuando estés listo para añadir Sonos Era 300 a tu sistema.

Controles y luces

Botón	Control	Descripción
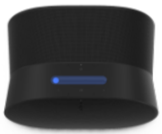	**Control del volumen**	• Subir el volumen (desliza a la derecha o pulsa **+**) • Bajar el volumen (desliza a la izquierda o pulsa **-**) **Nota**: mientras suena la música, mantén pulsado + o - para cambiar el volumen rápidamente.

	Reproducción/Pausa	• Pulsa una vez para reproducir o pausar la música. • Mantén el botón pulsado para añadir el sonido que esté sonando en otra habitación.
	Siguiente/Anterior	• Pulsa > para saltar a la canción siguiente. • Pulsa < para saltar a la canción anterior. **Nota**: no puedes saltar adelante ni atrás cuando estés escuchando una emisora de radio.
	Activar/desactivar servicios de voz	Pulsa el icono del micrófono para activar o desactivar los servicios de voz. • Cuando la luz de indicación está encendida, el control por voz está disponible (el interruptor del micrófono de la parte posterior también tiene que estar activado) • Cuando la luz de indicación está apagada, el control por voz está desactivado.
	Luz de estado	Muestra la conexión Wi-Fi del producto, indica cuándo el volumen está desactivado y avisa si hay algún error. Obtener información

Panel de conectores

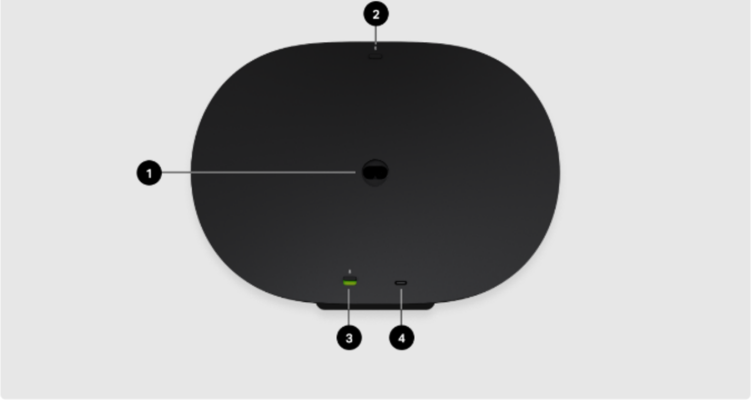

1	**Entrada de alimentación de CA (red eléctrica)**	Usa solo el cable de alimentación proporcionado, si usas un cable de otra marca se anulará la garantía.
2	**Botón Bluetooth**	• Mantenlo pulsado para emparejarlo con un nuevo dispositivo. • Púlsalo una vez para volver a conectarlo.
3	**Interruptor universal de los micrófonos**	Púlsalo para activar o desactivar todos los micrófonos del producto. • Cuando el interruptor está desactivado (abajo), los micrófonos están desactivados y las funciones dependientes del micrófono, como el ajuste rápido con Trueplay y los servicios de voz, no están disponibles. • Cuando el interruptor está activado (arriba), las funciones que dependen del micrófono, como Trueplay, están disponibles. (Los servicios de voz están disponibles si la luz de indicación de los servicios de voz en la parte superior del producto está encendida). **Nota**: para usar los servicios de voz, tanto el interruptor del micrófono como la luz de indicación de los servicios de voz tienen que estar activados.
4	**Puerto USB-C**	El puerto USB-C ha sido diseñado para las conexiones con entrada de línea o Ethernet que utilizan el adaptador de entrada de línea Sonos o el adaptador combinado (se venden por separado). No es una toma de corriente del altavoz y no debe usarse para cargar otros dispositivos. • **Ethernet**: si quieres conectar tu altavoz Era 300 por cable directamente al router, utiliza el adaptador combinado Sonos y un cable Ethernet, muy práctico si la conexión Wi-Fi no es estable. • **Entrada de línea**: utiliza el adaptador de entrada de línea Sonos o el adaptador combinado para conectar un tocadiscos, un reproductor de CD, un proyector u otro dispositivo.

Seleccionar una ubicación

El ajuste con Trueplay equilibrará el sonido donde quiera que coloques tu Era 300, pero para que el sonido se proyecte de un modo más efectivo, aquí tienes algunos consejos:

- Para disfrutar de la mejor calidad de sonido, coloca Era 300 dentro de casa y a unos 60cm por encima de la cabeza. No recomendamos colocarlo en espacios cerrados, como una estantería, porque eso puede afectar a la dispersión y la nitidez del sonido.

- Si montas un Era 300 a una distancia aproximada de 60cm (2ft) del techo, colócalo boca abajo para obtener el mejor sonido posible.
- Si Era 300 se encuentra junto a una pared o en un estante, deja un espacio de al menos 2,5cm (1") en la parte posterior del altavoz y unos 20cm (8") a cada lado.
- Si utiliza altavoces Era 300 como sonido envolvente, la altura de ambos altavoces debe estar aproximadamente al nivel de los oídos y detrás de su posición sentada.
- Si utilizas dos Era 300 como altavoces de sonido envolvente, deja de al menos 20cm (8") alrededor de cada altavoz.
- Para disfrutar de la mejor experiencia de sonido en una configuración estéreo tradicional, es necesario sentarse en el lugar idóneo, pero con Era 300 el sonido se envía en todas las direcciones, por lo que se pueden captar todos los matices desde cualquier lugar.

Nota: no coloques Sonos Era 300 en vertical ni inclinado o el sonido se detendrá.

Emparejamiento por Bluetooth

1. Activa el Bluetooth en la configuración de tu dispositivo.
2. Mantén pulsado el botón de Bluetooth que está en la parte trasera del altavoz hasta que oigas un tono y suéltalo. La luz de estado parpadea en azul cuando el altavoz está listo para emparejarse.
3. Selecciona **Sonos Era 300** en la lista de dispositivos disponibles de los ajustes de Bluetooth. Tu dispositivo móvil se conectará automáticamente la próxima vez.

Entrada de línea

Conecta un dispositivo de audio, como un proyector, reproductor de CD o un tocadiscos (con un preamplificador phono integrado) a cualquier producto con puerto de entrada de línea (Era 300, Era 100, Amp, Port o Five). Después ve a ♫ > **Entrada de línea** y selecciona la fuente para comenzar la reproducción.

Nota: Era 300 y Era 100 requieren una entrada de línea Sonos o un adaptador combinado (**se venden por separado**). Otros productos pueden requerir un tipo diferente de adaptador de entrada de línea según la fuente de audio.

Obtener información

Activar/desactivar micrófono

Existen dos maneras de controlar los micrófonos de Era 300:

El interruptor universal de los micrófonos en la parte posterior activa y desactiva los micrófonos.

El botón de servicios de voz que se encuentra en la parte superior activa y desactiva los servicios de voz sin que los micrófonos necesarios para Trueplay y otras funciones dependientes del micrófono se vean afectados.

- Cuando ambos están encendidos, el control por voz y todas las funciones dependientes del micrófono están disponibles.
- Cuando ambas están apagadas, el control por voz y todas las funciones dependientes del micrófono no están disponibles.
- Cuando la luz del interruptor universal de los micrófonos está encendida y la luz de los servicios de voz está apagada, Trueplay y otras funciones dependientes del micrófono están disponibles pero el control por voz está desactivado.

Servicios de voz

Usa la voz para controlar tu sistema Sonos, como poner y controlar el contenido, subir o bajar el volumen y mucho más, con cualquier producto Sonos con control por voz.

- **Sonos Voice Control**: controla todo tu sistema Sonos sin usar las manos y con una privacidad incomparable. Sonos Voice Control está listo desde el principio. Añádelo en cuestión de minutos cuando configures tus altavoces. **Obtener información**

- **Amazon Alexa**: debes tener la app Sonos y la app Alexa con la función Sonos activada. Durante la configuración se hacen algunos cambios en las dos apps. Obtener información
- **Siri**: debes tener la app Apple Home. Añade tus dos altavoces Sonos compatibles con AirPlay 2 a la aplicación Apple Home y luego usa un iPhone, iPad o Apple TV para pedir a Siri que ponga música (actualmente limitado a Apple Music). Obtener información

Nota: El control por voz aún no está disponible en todos los países. Esta función estará disponible cuando se haga el lanzamiento conjunto de Sonos y un servicio de voz en España.

Trueplay™

El ajuste Trueplay mide la forma en la que el sonido rebota en las paredes, los muebles y otras superficies de la habitación y ajusta tu altavoz Sonos para que suene fenomenal en todas partes.

Durante la configuración, elige la opción Trueplay que mejor se adapte a tu espacio. Para realizar el ajuste en otro momento, ve a **Ajustes** > **Sistema**, elige una habitación y selecciona **Trueplay**.

Nota: el ajuste con Trueplay no está disponible si tienes VoiceOver habilitado en tu dispositivo iOS. Desactívalo en los ajustes de tu dispositivo antes de ajustar los altavoces.

Ajuste avanzado

El ajuste avanzado es personalizado y preciso. Solo tarda unos 5 minutos y utiliza los micrófonos de un dispositivo iOS (con iOS 8 o superior). Requiere que te muevas por la habitación mientras el sonido se ajusta a tu espacio.

Nota: el ajuste avanzado es la mejor opción para habitaciones grandes (los espacios abiertos pueden tener un ajuste menos preciso).

Ajuste rápido

El ajuste rápido es rápido, sencillo y accesible. Solo tarda alrededor de un minuto y utiliza los micrófonos de tu producto Sonos para detectar el entorno, de manera que no es necesario que te muevas por la habitación durante el ajuste.

Nota: el ajuste rápido está disponible tanto para iOS como para Android y es una buena opción para habitaciones pequeñas o espacios en los que no es fácil moverse.

Ajuste Trueplay automático

Los productos portátiles Sonos, como Sonos Roam y Move, pueden ajustarse automáticamente. El ajuste Trueplay automático utiliza el micrófono del altavoz para detectar el entorno y hacer ajustes automáticos periódicamente para ofrecerte el mejor sonido posible, independientemente de dónde esté el altavoz y lo que estés escuchando.

Ve a ⚙ > **Sistema** y selecciona el altavoz portátil para activar el ajuste Trueplay automático.

Configurar par estéreo

Combina dos altavoces Sonos en la misma habitación para disfrutar de una experiencia estéreo más amplia. Un altavoz sirve de canal izquierdo y el otro de canal derecho.

Nota: Los altavoces Sonos del par estéreo tienen que ser del mismo tipo.

1. Coloca los altavoces con una separación de entre 2,5 y 3 metros. La posición ideal para escuchar debe estar a una distancia de entre 2,5 y 3,5 metros de los altavoces conectados. Una distancia menor aumenta los graves y una distancia mayor mejora el efecto estéreo.
2. Ve a ⚙> **Sistema**.
3. Selecciona uno de los altavoces que quieras usar en el par estéreo y elige **Configurar par estéreo** para empezar. Obtener información

Configurar altavoces de sonido envolvente

Resulta sencillo convertir dos altavoces Sonos (del mismo modelo) o un Sonos Amp y tus altavoces favoritos que no son Sonos en los canales derecho e izquierdo independientes para tu cine en casa. Con Era 300, el sonido se envía en todas las direcciones, por lo que suena genial desde cualquier punto.

1. Coloca los altavoces de modo que las rejillas frontales están orientadas hacia la tele.
2. Ve a ⚙ > **Sistema**.
3. Selecciona la habitación en la que se encuentre la barra de sonido y elige **Añadir altavoces de sonido envolvente** para empezar.

Nota: Si en su lugar agrupas las habitaciones o creas un par estéreo, no disfrutarás de sonido envolvente.

Obtener información

Ajuste de sonido envolvente

Durante la configuración, el sonido envolvente se optimiza para tu habitación. Los siguientes ajustes se pueden modificar:

Altavoces envolventes	**Activa** o **desactiva** el sonido envolvente.
Volumen de la tele	Ajusta el volumen del sonido envolvente para la tele.
Volumen de la música	Ajusta el volumen del sonido envolvente para la música.
Reproducción de música	**Ambiental** (sutil) o **Completo** (más alto, largo alcance). No corresponde a la reproducción en Dolby Atmos Music.

Ajustes del producto

Puedes personalizar los productos Sonos de tu entorno. Ve a ⚙ > **Sistema** y selecciona un producto.

Nombre de la habitación	Si trasladas el altavoz a otra habitación, puedes cambiarle el nombre en **Ajustes**.
Desactivar el Wi-Fi (no disponible para los productos portátiles)	Puedes desactivar la opción Wi-Fi de tu altavoz cuando lo conectes a la red a través de un cable Ethernet. Esto reduce el consumo de energía y puede mejorar la conectividad con algunos altavoces con cable. En el caso de productos como Amp y Port, desactivar la opción Wi-Fi puede permitirles reducir la temperatura interior si están colocados en una estantería o apilados. Cuando conectas un adaptador combinado Sonos usando el cable Ethernet, el Wi-Fi de Era 100 y Era 300 se apaga. Obtener información
ECUALIZACIÓN	Los productos Sonos vienen con los ajustes de ecualización preconfigurados. Puedes modificar los ajustes de sonido (graves, agudos, equilibrio o volumen) según tus preferencias personales. Obtener información
Trueplay	La tecnología Trueplay adapta el sonido en función del entorno y el contenido que estés escuchando. Los productos portátiles pueden ajustarse automáticamente. Obtener información
Límite de volumen	Puedes definir un volumen máximo en cada habitación. Obtener información
Luz de estado	Muestra la conexión Wi-Fi del altavoz, indica cuándo el volumen está desactivado y avisa si hay algún error. Obtener información **Nota**: Si la luz te molesta, la puedes apagar en los **Ajustes**.
Controles táctiles	Puedes desactivar los control táctiles de tu altavoz. Puede que quieras hacerlo para evitar que un niño o una mascota ajusten accidentalmente la reproducción o el volumen. Obtener información

Economizador de batería (productos portátiles)	Para ahorrar batería, puedes configurar tu altavoz portátil para que se apague automáticamente en lugar de entrar en modo de suspensión. No aparecerá en la app Sonos hasta que vuelva a conectarse.
Entrada de línea (productos con función de entrada de línea)	Conecta un dispositivo de audio, como un tocadiscos o un equipo de música, a Amp, Port o Five. Ve a **Buscar** > **Entrada de línea** y selecciona la fuente para comenzar la reproducción. Puedes ajustar los ajustes de entrada de línea, como el nombre de la fuente, el nivel de audio y la reproducción automática.

Accesorios

Encuentra el accesorio perfecto para tu sistema Sonos: encaja a la perfección con tus productos Sonos. Para ver todos los soportes, soportes de pared, cargadores y cables compatibles con Sonos, consulta la sección **Accesorios** de nuestro sitio web.

Soporte de suelo para Era 300

Soporte personalizado para Sonos Era 300 para montar el altavoz de manera segura.

- Altura fija perfecta para altavoces de sonido envolvente de cine en casa.
- Fácil de montar.
- El canal en el poste permite esconder el cable de alimentación del altavoz.

Nota: para ver todos los soportes de pared y cables compatibles con Sonos, visita la sección **Accesorios** en nuestra web.

¿Qué contiene la caja?

Cada conjunto de soportes de suelo para Sonos Era 300 incluye:

- 1 base del soporte
- 1 poste del soporte
- 1 plataforma para el altavoz
- 1 tapón para el poste del soporte
- Kit de montaje con cuatro tornillos (3 blancos y 1 negro o 4 negro) sy una arandela

Nota: los altavoces Sonos se venden por separado.

Qué necesitas

- Destornillador de estrella

Configuración

1 Saca todo el contenido de la caja y coloca la base en la ranura del envoltorio de forma que quede estabilizada para los siguientes pasos. Pasa el cable de alimentación de Sonos Era 300 que va conectado al altavoz por la abertura situada en la base del soporte y a través del canal del poste.

Advertencia: este soporte está diseñado únicamente para su uso con Sonos Era 300.

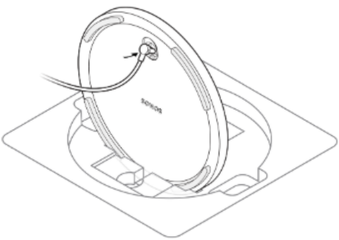

② Coloca la arandela con las clavijas de alineación mirando hacia dentro. A continuación, alinea el poste del soporte con la base usando las clavijas de alineación como guía.

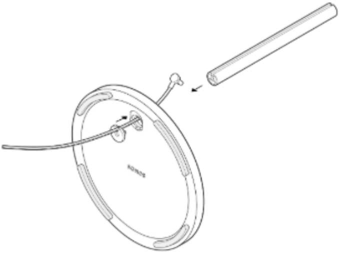

③ Enrosca la base (con la arandela) al poste del soporte usando un tornillo negro (incluido) y un destornillador de estrella. Comprueba que el cable puede deslizarse fácilmente.

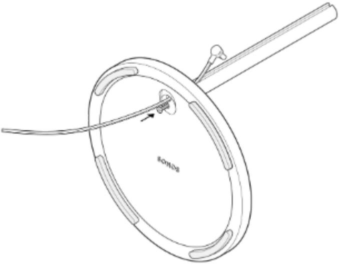

④ Fija la plataforma para el altavoz a la parte inferior del altavoz con dos tornillos (incluidos).

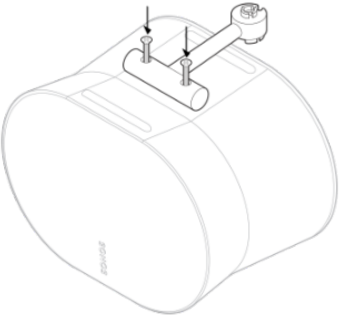

⑤ Fija la plataforma para el altavoz al poste del soporte usando el otro tornillo (incluido). A continuación, conecta el cable de alimentación al altavoz. Es posible que para este paso necesites que otra persona sujete el altavoz.

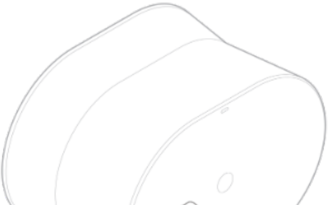

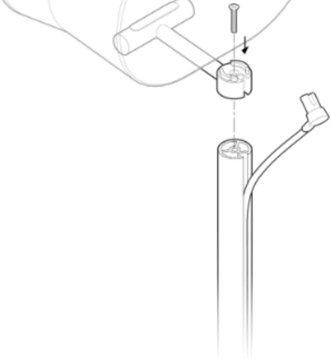

6 Coloca el tapón en la parte superior del poste para ocultar el cable de alimentación. Ten cuidado de no pellizcar el cable. Luego, comenzando de arriba abajo, introduce con cuidado el cable de alimentación por el canal del cable del poste.

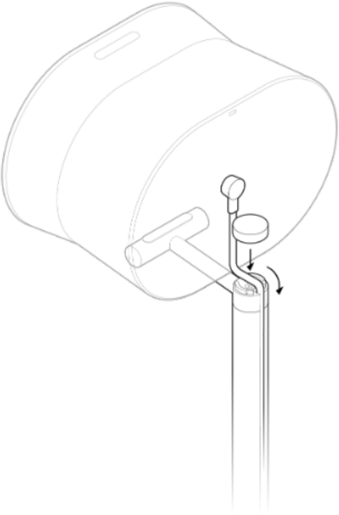

7 Coloca el soporte de suelo donde quieras. Enchufa el altavoz a una toma de corriente e introduce el cable sobrante debajo de la base.

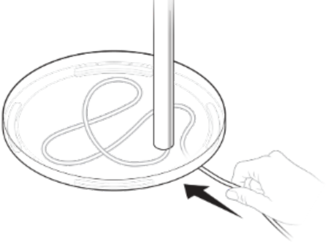

Soporte de pared para Era 300

- El soporte de pared para Sonos Era 300 fácil de instalar.
- Soporta el peso de tu altavoz y lo mantiene en una posición firme.
- Da acceso a los puertos, los botones y los controles táctiles y dirige los cables del altavoz.
- Flexibilidad para colocar el altavoz en la mejor posición para disfrutar del mejor sonido posible.

Importante: este soporte de pared solo se puede usar con Sonos Era 300 (se vende por separado) y está pensado para instalarse en un montante de pared.

¿Qué contiene la caja?

Cada conjunto del soporte de pared personalizado para Sonos Era 300 incluye:

- Un soporte de pared
- Un soporte de pared
- Kit de montaje con cuatro tornillos

Qué necesitas

- Lápiz
- Nivel
- Detector de clavos
- Destornillador de estrella
- Taladro

Elige la orientación

Montaje en pared en vertical

- Es posible montar el altavoz en vertical en la mayoría de los lugares.
- El altavoz puede girar hacia la izquierda o la derecha o inclinarse hacia arriba o hacia abajo.

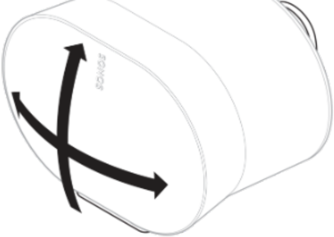

Montaje en pared invertido (boca abajo)

- Se recomienda montar el altavoz boca abajo si se instala a unos 60 cm del techo para optimizar el sonido que se emite en dirección al suelo.
- El altavoz puede girar hacia la izquierda o la derecha o inclinarse hacia arriba o hacia abajo.
- Si se monta en la pared boca abajo, el cable de alimentación puede dirigirse desde arriba o desde abajo.

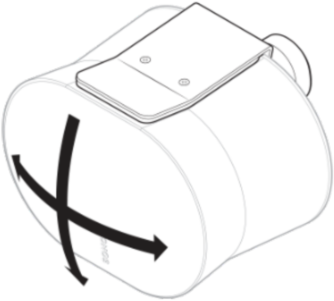

Montaje vertical

① Encuentra un montante de pared. Coloca el soporte en la pared con la ayuda de un nivel para asegurarte de que está bien posicionado y marca los orificios de los tornillos. Retíralo.

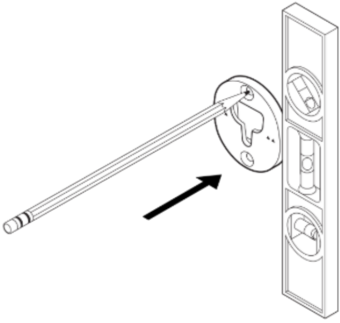

2 Utiliza una broca de 3,5 mm (9/64") para preperforar los orificios guía. Coloca el soporte en la pared con las flechas pequeñas apuntando hacia arriba y fíjalo a la pared usando dos tornillos largos para el soporte de pared (incluidos) y un taladro o un destornillador de estrella.

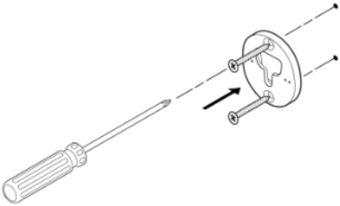

---

3 Pasa el cable de alimentación a través de la abertura posterior del soporte y enchúfalo al altavoz.

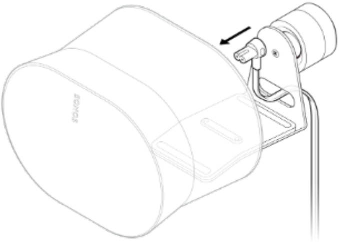

---

4 Gira el altavoz 180° hasta que los orificios de los tornillos miren hacia arriba. Fija la plataforma del altavoz al altavoz con dos tornillos cortos para el soporte del altavoz (incluidos).

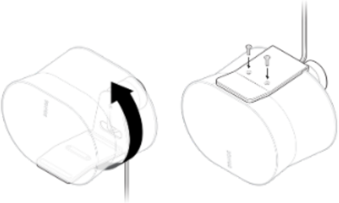

---

5 Alinea el soporte de pared con el orificio del soporte, deslízalo hacia abajo y ánclalo en su sitio. Asegúrate de que el soporte de pared y el altavoz estén bien colocados antes de retirar la mano del altavoz.

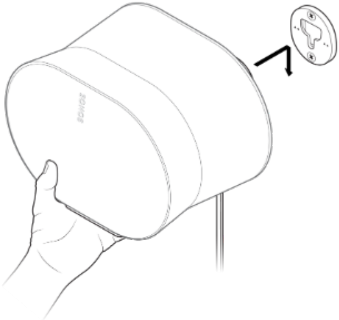

6 Para ajustarlo y conseguir el mejor sonido posible, desbloquea el altavoz girando el borde del soporte 90° en sentido contrario a las agujas del reloj. Vuelve a colocar el altavoz en su sitio y luego gira el borde 90° en sentido de las agujas del reloj para fijarlo.

Advertencia: el soporte está limitado a determinados ángulos para ofrecerte la mejor calidad de sonido posible. No fuerces la posición más allá de lo permitido con facilidad.

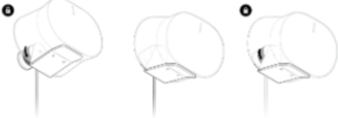

Montaje invertido

1 Encuentra un montante de pared. Coloca el soporte en la pared con la ayuda de un nivel para asegurarte de que está bien posicionado y marca los orificios de los tornillos. Retíralo.

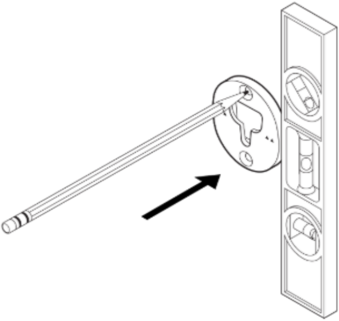

2 Utiliza una broca de 3,5 mm (9/64") para preperforar los orificios guía. Coloca el soporte en la pared con las flechas pequeñas apuntando hacia arriba y fíjalo a la pared usando dos tornillos largos para el soporte de pared (incluidos) y un taladro o un destornillador de estrella.

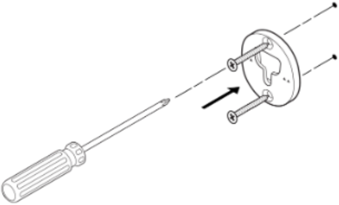

3 Retira el tornillo del conjunto del soporte. Gira el soporte 180° hasta que los orificios de los tornillos miren hacia arriba y, a continuación, vuelve a fijar el tornillo al conjunto del soporte.

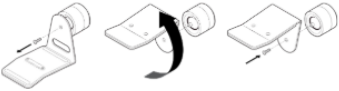

4 Conecta el cable de alimentación al altavoz. A continuación, fija el altavoz al soporte usando los dos tornillos cortos para el soporte del altavoz (incluidos).

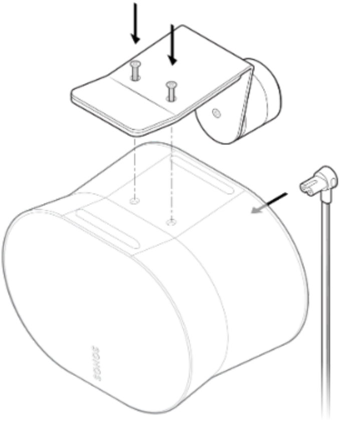

5 Alinea el soporte de pared con el orificio del soporte, deslízalo hacia abajo y ánclalo en su sitio. Asegúrate de que el soporte de pared y el altavoz estén bien colocados antes de retirar la mano del altavoz.

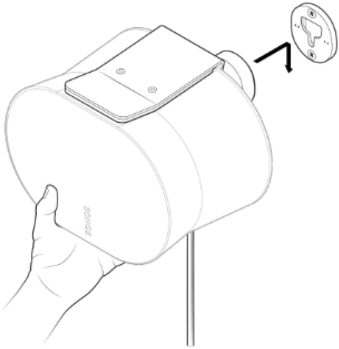

6 Para ajustarlo y conseguir el mejor sonido posible, desbloquea el altavoz girando el borde del soporte 90° en sentido contrario a las agujas del reloj. Vuelve a colocar el altavoz en su sitio y luego gira el borde 90° en sentido de las agujas del reloj para fijarlo.

Advertencia: el soporte está limitado a determinados ángulos para ofrecerte la mejor calidad de sonido posible. No fuerces la posición más allá de lo permitido con facilidad.

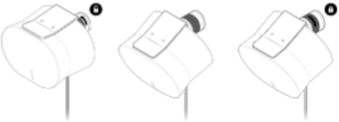

Especificaciones

Función	Descripción
SONIDO	

Amplificador	Los seis amplificadores digitales de clase D se ajustan perfectamente a la arquitectura acústica del altavoz.
Tweeters	Los cuatro tweeters garantizan la reproducción más fiel de las frecuencias medias y altas. El tweeter central que apunta hacia la parte delantera crea una imagen central nítida, mientras que los dos tweeters centrales que apuntan hacia los lados crean separación estéreo. El tweeter que apunta hacia arriba hace que el sonido rebote en el techo cuando se reproduce contenido Dolby Atmos.
Woofers	Dos woofers maximizan las frecuencias bajas y se inclinan hacia la izquierda y la derecha para poder reproducir en estéreo.
Micrófonos	• Una matriz de micrófonos de largo alcance • Puedes apagar todos los micrófonos, incluido el de control por voz, con el interruptor que se encuentra en la parte posterior del altavoz.
Ecualización regulable	La app Sonos permite ajustar los graves, los agudos y la sonoridad.
Trueplay™	Este software mide la acústica de la habitación y ajusta la ecualización. Compatible con dispositivos iOS y Android. (El interruptor del micrófono debe estar encendido).
Par estéreo	Convierte dos altavoces en altavoces de canal izquierdo y derecho independientes para crear un sonido más amplio y profundo.
Dolby Atmos®	La tecnología de audio espacial, como Dolby Atmos, permite a los creadores situar sonidos individuales en todas las direcciones en un espacio 3D para crear una experiencia de sonido más inmersiva y realista.
Cine en casa	Añade dos altavoces Era 300 como altavoces traseros para disfrutar de un sonido envolvente inmersivo.

ALIMENTACIÓN/CONECTIVIDAD

Wi-Fi	Utilizando Sonos S2: Se conecta a la red Wi-Fi con cualquier router de 802.11a/b/g/n/ac/ax de 2,4/5 GHz con capacidad para reproducir de forma inalámbrica.
Bluetooth	Puedes escuchar en streaming tu contenido mediante Bluetooth 5.3 desde cualquier dispositivo con Bluetooth. Pulsa el botón de Bluetooth para emparejarlo con un dispositivo Bluetooth.
Fuente de alimentación	Entrada universal de CA con cambio automático de 100 a 240 VAC ~ 50/60 Hz y 2,3 A.
Puerto USB-C	Un puerto USB-C. • Conecta una fuente de audio con un cable auxiliar y el adaptador de entrada de línea Sonos. • Conecta el router con un cable Ethernet y el adaptador combinado Sonos. (Todos los accesorios se venden por separado).
CPU	Quad Core 4xA55 1,9 GHz
Memoria	DDR4 de 2 GB NAND de 8 GB

Sonos S2	Configura y controla Era 300 con la última generación de la app Sonos.
Entrada de línea	Puedes conectar tus dispositivos mediante una conexión de entrada de línea de audio de 3,5 mm con un adaptador de entrada de línea Sonos (el adaptador se vende por separado).
AirPlay 2 de Apple	Funciona con AirPlay 2 en los dispositivos Apple iOS 11.4 y superiores.
Control por voz	• Control por voz integrado • Cuando la luz LED del control por voz está apagada los asistentes de voz no estarán escuchando, pero el resto de las funciones que dependen del micrófono (como Trueplay) seguirán activas.

DETALLES/DIMENSIONES

Dimensiones (al. × an. × pr.)	160 × 260 × 185 mm (6,3 × 10,24 × 7,28”)
Peso	4,42 kg (9,75 lb)
Temperatura de funcionamiento	De 0 ° a 40 °C (de 32 ° a 104 °F)
Temperatura de almacenamiento	De -20 °C a 70 °C (-4 °F-158 °F)
Colores/Acabado	• Colores: blanco, negro • Acabado: mate
Contenido del paquete	• Sonos Era 300, cable de alimentación de 2 m (6 ft), guía de inicio rápido

Nota: las especificaciones están sujetas a cambios sin previo aviso.

Información de seguridad importante

1. Lee estas instrucciones.
2. Conserva estas instrucciones.
3. Presta atención a todas las advertencias.
4. Sigue todas las instrucciones.
5. No utilices este aparato cerca del agua.
6. Límpialo con un paño suave y seco. Los productos de limpieza y los disolventes domésticos podrían dañar el acabado de los productos Sonos.
7. No bloquees los orificios de ventilación. Instálalo siguiendo las instrucciones del fabricante.
8. No instales el aparato cerca de fuentes de calor, tales como radiadores, rejillas de ventilación, estufas o cualquier otro aparato que produzca calor.
9. Protege el cable de alimentación para que nadie lo pise ni lo pellizque, especialmente en los enchufes, en las tomas de corriente y en el punto de salida del aparato.
10. Utiliza solo accesorios especificados por el fabricante.
11. Desenchufa el aparato durante las tormentas o si no lo vas a utilizar durante un tiempo prolongado.
12. Este producto no contiene ninguna pieza que el usuario pueda reparar o reemplazar. No lo abras ni lo desmontes ni intentes repararlo o reemplazar ninguno de sus componentes. Cualquier tipo de tarea de mantenimiento debe ser realizada por personal de servicio de Sonos cualificado. Debes reparar el aparato si se ha estropeado el cable o enchufe de alimentación, si le ha entrado líquido o algún objeto, si ha estado expuesto a la lluvia o a la humedad, si no funciona bien o si se ha caído.
13. La toma de corriente debe estar a mano para poder desenchufar el equipo.

14. **Advertencia**: para reducir el riesgo de incendio o descarga eléctrica, no expongas el aparato a la lluvia ni a la humedad.

15. No expongas el aparato a goteos ni salpicaduras y no coloques jarrones u otros objetos que contengan líquidos encima del aparato.

16. Las conexiones entre el dispositivo y el equipo externo se deben hacer usando un cable blindado para seguir cumpliendo con los límites de emisiones de las frecuencias de radio de la FCC.